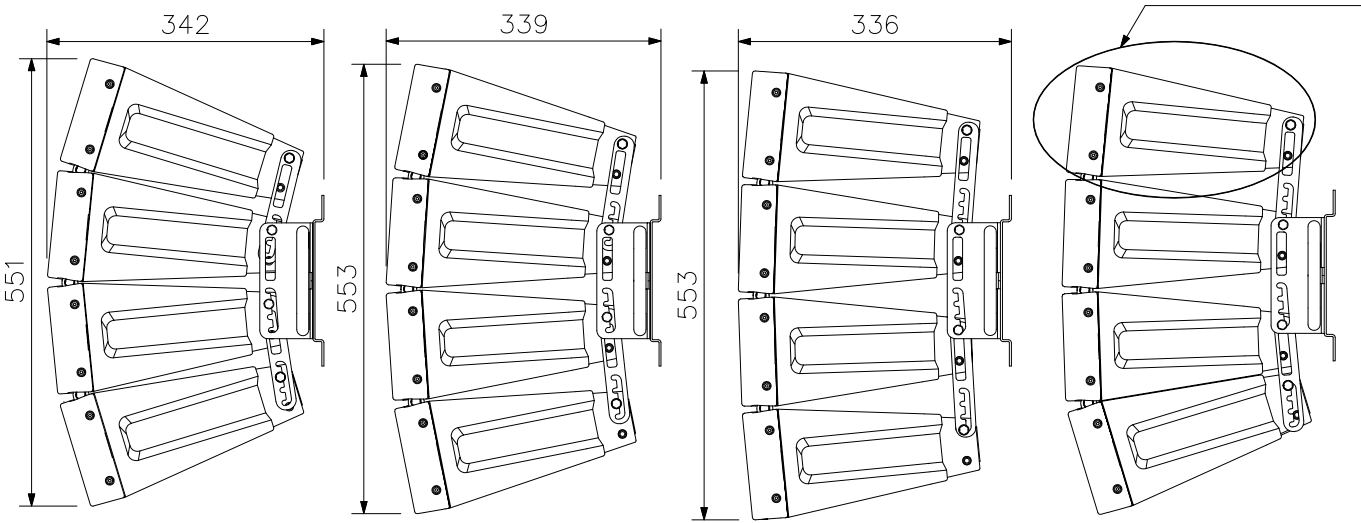
342
551
339
553
336
553